Фасад в осях 1-30

Фасад в осях А-Р

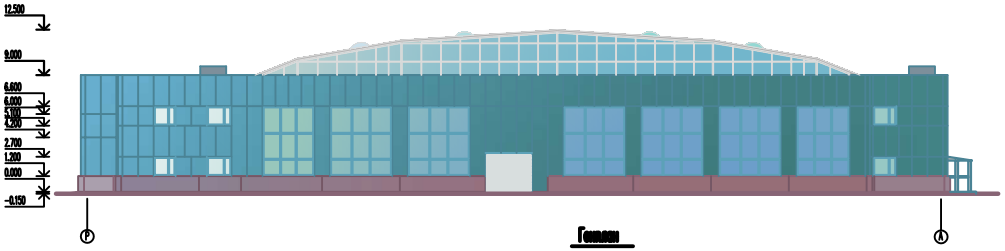

Генплан

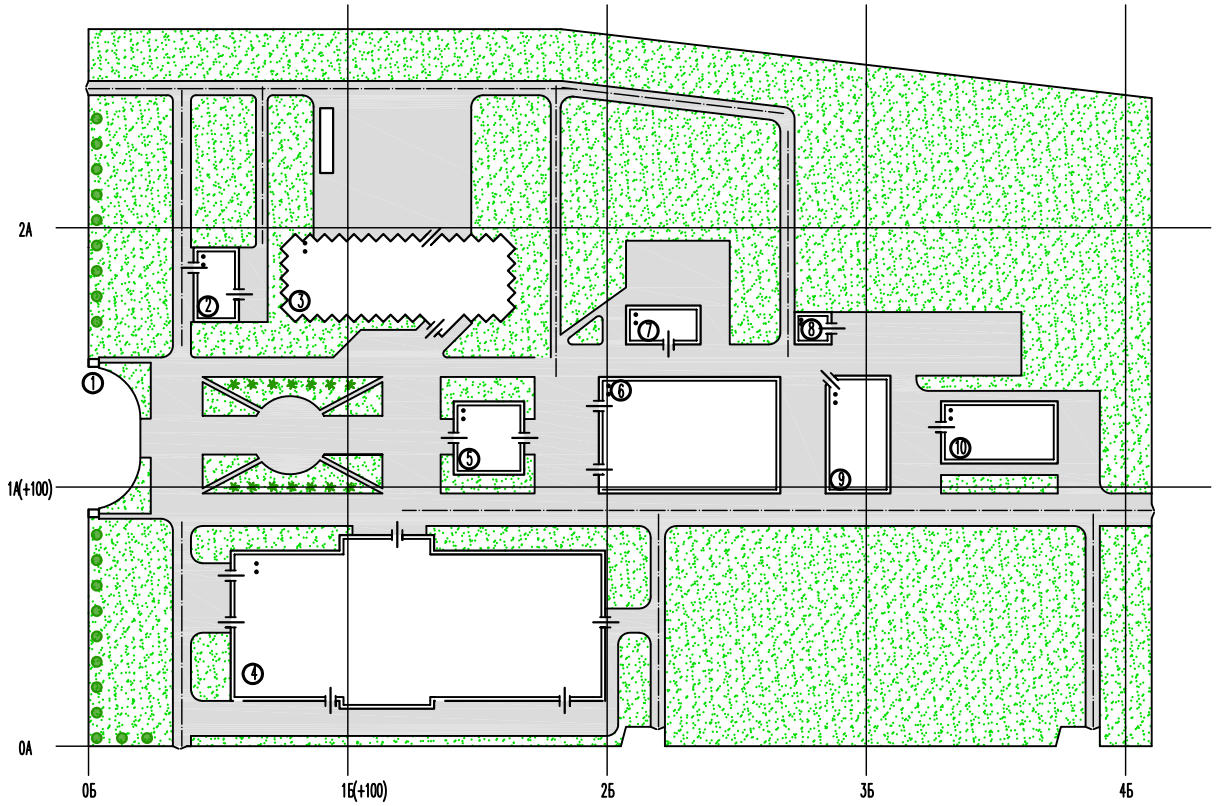

Роза ветров

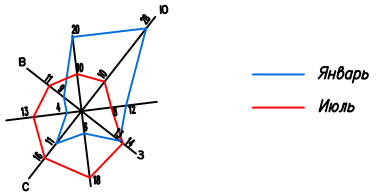

Технико-экономические показатели ген. плана

Показатель	Значение
Площадь участка	11.041га
Площадь застройки	1.85га
Площадь асф. покрытия	3.16га
Площадь озеленения	6.031га
Коэффициент застройки	0.16
Коэф. асф. покрытия	0.286
Коэффициент озеленения	0.546

Условные обозначения

- – этажность
- – автомобильные дороги
- – лиственные деревья
- – хвойные деревья
- – озеленение территории

Экспликация зданий и сооружений

Поз.	Наименование	Координаты
1	Кассы	1А-8.6; 0Б 1А+46.4;0Б
2	Ресторан	2А-36.3; 0Б+40.5
3	Павильон N1	2А-36.3; 1Б-20.3
4	Проектируемое здание	0А+17.5; 1Б-45.2
5	Павильон приемов и презентаций	1А+4.8; 1Б+40.8
6	Павильон N5	1А-2.5; 2Б-3.2
7	Технический отдел	2А-4.5; 2Б+7.3
8	ПТО	2А-45; 3Б-27.7
9	Бизнес-центр	1А-2.5; 3Б-5.6
10	Павильон N3	1А+9.1; 2Б+28.8

План на отметке 0.000

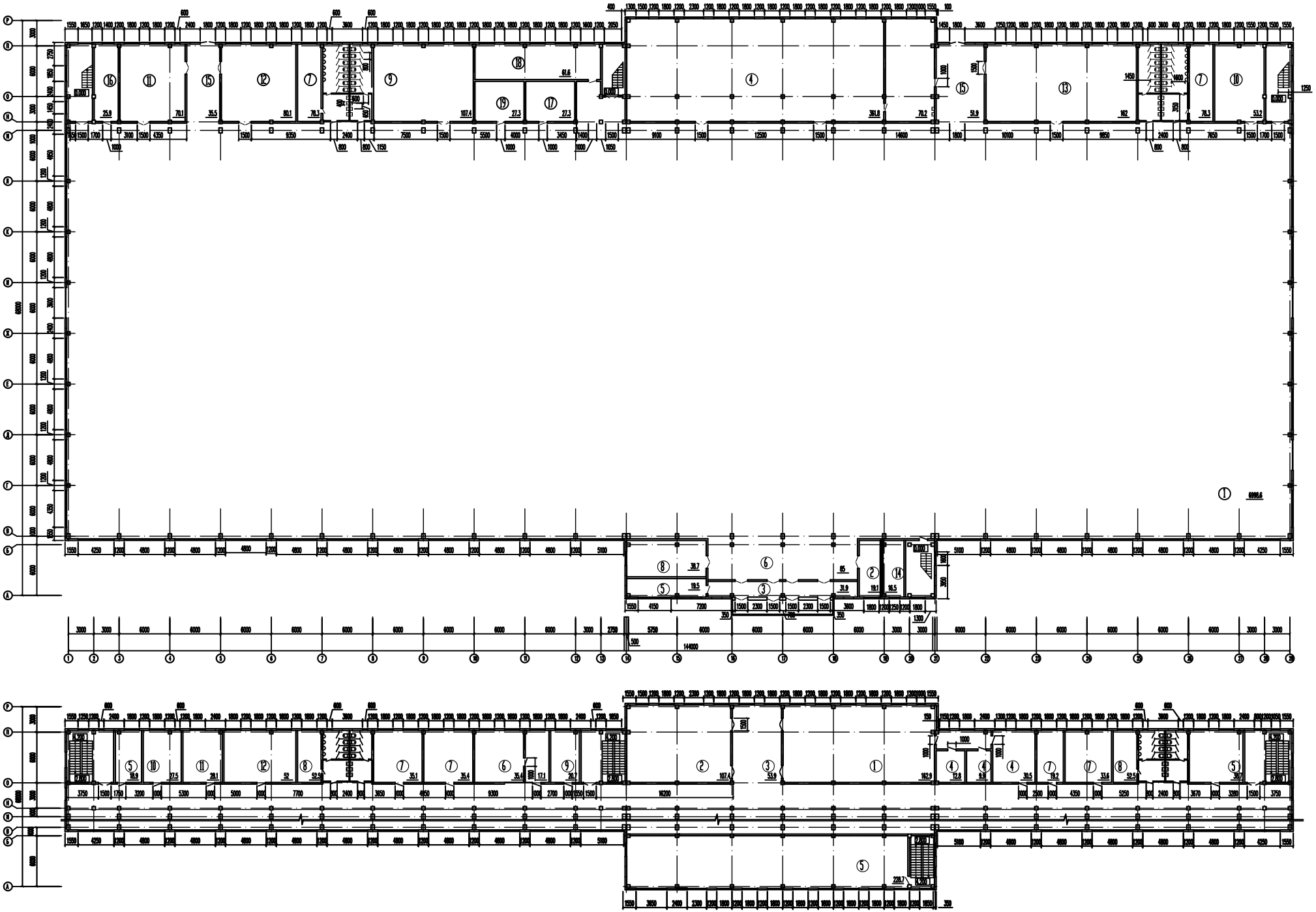

Разрез 1-1

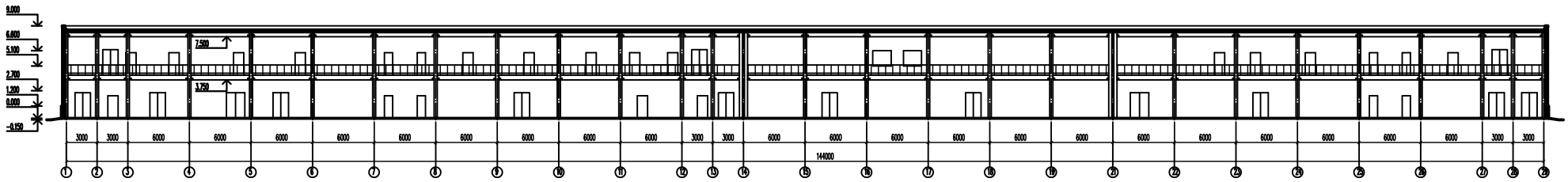

Разрез 2-2

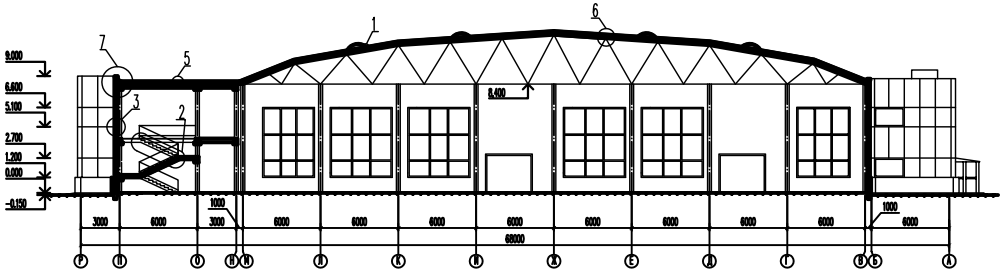

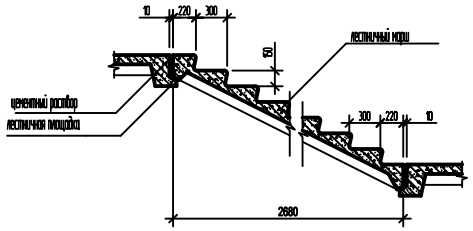

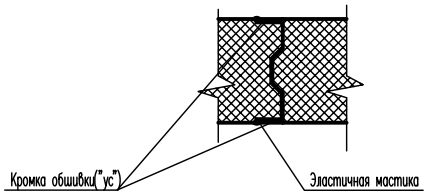

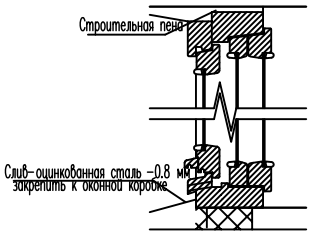

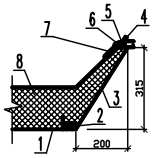

1. Профилированный настил
2. Герметик
3. Стальной стакан
4. Двухслойный купол из оргстекла
5. Колпачок
6. Опорная рама
7. Оцинкованная кровельная сталь
8. Утеплитель

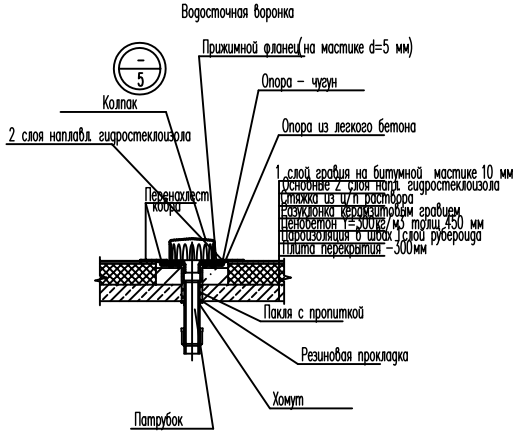

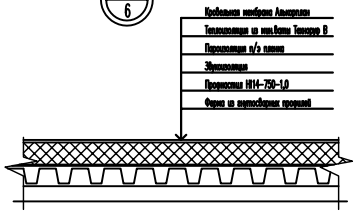

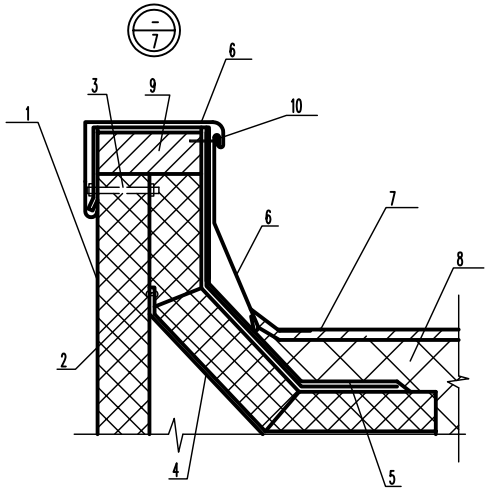

1. Сэндвич-панель
2. Комбинированная заклепка
3. Болт ∅12
4. Листовая сталь
5. Утеплитель
6. Оцинкованная кровельная сталь
7. Гидроизоляция
8. Мин-ватные плиты
9. Деревянный брус
10. Стальная полоса
8. Мин-ватные плиты

N/п	Наименование	площадь	прим.
1.1	Экспозиционный зал	6998.6	
1.2	Регистрация экспонатов	19.1	
1.3	Тамбур	31.9	
1.4	Кафе-бар	432	
1.5	Билетная касса	19.5	
1.6	Холл	85	
1.7	Санузлы с курит.комнатой	156.6	
1.8	Гардероб	38.7	
1.9	Отделения для экспонатов со смолой	107.4	
1.10	Камера хранения	53.2	
1.11	Склад выставочного оборудования	70.1	
1.12	Склад с комнатой администратора	80.1	
1.13	Склад оборудования	162	
1.14	Комната службы охраны	16.5	
1.15	Грузовые тамбуры	87.4	
1.16	Пожарная насосная	25.9	
1.17	Тепловой узел	27.3	
1.18	Медпункт	61.6	
1.19	Электрощитовая	27.3	
2.1	Конференц-зал на 120 чел.	162.9	
2.2	Конференц-зал на 60 чел.	107.4	
2.3	Холл	53.9	
2.4	VIP-комнаты	53.2	
2.5	Венткамеры	286.3	
2.6	Дирекция творческой выставки	52.5	
2.7	Офисы	123.3	
2.8	Санузлы с курит.комнатой	105	
2.9	Узел связи	20.7	
2.10	Аппаратная	27.5	
2.11	Помещение для курящих по чистоте	28.1	
2.12	Помещение для некурящей группы	52	

1.3 Архитектурно – планировочное решение

Павильон сблокирован с двумя каркасными пристроями, образуя с ними единый архитектурный комплекс.

Отметка чистого пола корпуса 1 этажа, принятая за 0.000, соответствует абсолютной отметке.

На первом этаже (отм. 0.000) проектом предусмотрено:

- экспозиционный зал;
- помещения для посетителей: гардероб, кафе-бар;
- служебные помещения, медпункт, склады оборудования.

На втором этаже (отм.+4.200) располагаются:

- служебные помещения;
- конференц-залы на 120 и 60 человек;
- VIP-комнаты, офисы, помещения для дирекции текущей выставки.

Обеспечение доступа :

- посетители пользуются центральным входом со стороны центральной аллеи;
- служащие пользуются входами с северо-западной стороны.

1.4 Конструктивное решение зданий

Конструктивная система здания – каркасная. Несущий каркас выполняется из сборных железобетонных колонн.

Фундаменты здания

Принимаются столбчатые фундаменты под колонны. Материал фундамента бетон В30, арматура класса А-III.

Каркас здания

Каркас здания выполняется из сборного железобетона, сборные железобетонные элементы – колонны, ригели, плиты перекрытия – изготавливаются в заводских условиях.

Несущие колонны и балки соединяются друг с другом при помощи сварки закладных деталей . Низ колонн – замоноличивается в стакан столбчатого фундамента. Под металлические фермы L=48м , колонны запроектированы сечением 400*600мм., без консольные. В пристрое и административных помещениях колонны 2-х консольные, сечением 400*400мм. Марка бетона колонн В40, F100, арматура А-3, огнестойкость R120.

Лестничные марши

Лестничные марши – из железобетонных сборных элементов.

Наружные стены

Наружные стены запроектированы ненесущими «сэндвич»- панелями. Толщина по утеплителю 200мм. Такая толщина обеспечивает предел огнестойкости, соответствующий II степени огнестойкости.

Перекрытие

Перекрытие в пристрое выполняется из многопустотных плит перекрытия. Конструкция кровли над павильоном запроектированы следующие : основные несущие элементы покрытия – стальные фермы из гнутосварных профилей. Ферма запроектирована со строительным подъемом. Фермы собираются в заводских условиях на строительную площадку доставляются отправочными марками. Собираются на месте монтажа на болтовых соединениях. Покрытие выполняется из профилированого листа по безбалочной схеме (изобретение SU 1036870 А), панели настила в каждом ряду сдвинуты относительно панелей предыдущего ряда на шаг несущих элементов.

Перегородки

Перегородки выполняются из силикатного кирпича, толщиной 120 мм., из керамического кирпича, из гипсокартонных плит по металлическому каркасу.

Витражи

Витражи из алюминиевых профилей, покрытых порошковой краской . Водосливные устройства выполняются из стального листа толщиной 0,6 мм с пластиковым покрытием.

Кровля

Кровля – совмещенная, с внутренним водостоком. Состав покрытия: несущий стальной профилированный лист, толщиной 0,8мм; пароизоляция п/э пленка 0,25мм; теплоизоляция из минеральной ваты Технoруф В 170мм ; кровельная мембрана Алькорплан 1,2мм.

Наружные двери

Наружные двери выполняются на стальном каркасе, с уплотнением в притворах, с остеклением и окрашиванием порошковой краской. Наружнее стекло закаленное бесцветное солнцезащитное стекло, такое же как и стекла витражей фасада. Внутреннее стекло – прозрачное. Двери оборудуют приборами контроля доступа. Наличники дверей выполняются из стального листа с пластиковыми покрытиями.

Внутренние двери

Двери в зрительских помещениях заводского изготовления выполняются на деревянном каркасе, боковые грани выполняются из древесины твердых пород, дверные коробки и наличники из дерева окрашены; пороги из нержавеющей стали.

Двери лестничных клеток – стеклянные, на стальном каркасе, остекление из армированного стекла 8мм, с пределом огнестойкости Е30.

Полы

Состав полов в пристрое: каменный щебень, втрамбованный в грунт с проливкой цементно-песчаным раствором; подстилающий бетонный слой 50 мм, керамическая плитка на цементно-песчаном растворе 30 мм.