Оглавление:

ВВЕДЕНИЕ……....

1.АРХИТЕКТУРНО –СТРОИТЕЛЬНЫЙ РАЗДЕЛ……

2.КОНСТРУКТИВНЫЙ РАЗДЕЛ……..……...

3.ОРГАНИЗАЦИЯ УПРАВЛЕНИЯ СТРОИТЕЛЬСТВОМ……...

4.ЭКОНОМИКА ТРОИТЕЛЬСТВА……..

5.БЕЗОПАСНОСТЬ ТРУДА…….

6.ОХРАНА ОКРУЖАЮЩЕЙ СРЕДЫ……

БИБЛИОГРАФИЧЕСКИЙ СПИСОК……...

1.1. ГЕНЕРАЛЬНЫЙ ПЛАН УЧАСТКА.

Участок под строительство промышленного здания располагается в Промышленном районе города Тольятти.

Направление господствующего ветра для данной местности в зимний период "Ю – В", в летний период "З". Исходя из этого проектируемое здание сориентировано в соответствии с господствующими ветрами. Т.об., в зимний период ветра дуют в угол здания, а в летний – обеспечивается проветривание территории.

Размеры участка строительства составляют 193,5х176 метров, площадь участка соответственно равна 34056 м^2.

На площадке растут деревья, которые попадают непосредственно под проектируемое здание. Деревья подлежат выкорчёвке.

Генеральным планом разработано проектирование здания и благоустройство прилегающей к нему территории.

Недалеко от здания запроектирована автодорога шириной 10.0 метров с возможностью подъезда к каждому входу на территорию промышленной зоны. Покрытие а/дороги двухслойное асфальтированное. Для пешеходов вдоль дороги запроектирован 6.5 метровый асфальтобетонный тротуар. У автостоянки размещена площадка для складирования промышленного мусора.

Территория у здания озеленяется путём устройства газонов, посадки кустарника и деревьев.

Вертикальная планировка территории проектируемого здания выполнена в увязке с существующей застройкой и с максимальным сохранением рельефа.

Ливневые и поверхностные воды отводятся открытым способом по внутри площадочным проездам на рельеф, где перехватываются дождеприёмниками ливневой канализации.

1.2. ОБЪЕМНО-ПЛАНИРОВОЧНОЕ РЕШЕНИЕ.

Проектируемое промышленное здание:

Набор и планировка здания выполнены на основании задания заказчика и по согласованию с ним.

Промышленное здание ориентировано главным фасадом на ул. Свободы. Сложная композиция фасадов подчеркивается сплошным остеклением отдельных элементов здания.

В целях звукоизоляции стенки и фундамент шахты отделяют от примыкающих конструкций воздушным зазором. Зазор между перекрытиями и стенами шахты заполняют звукоизоляционными прокладками. В машинном отделение, которое располагается над шахтой, предусматривают установку электролебедки через виброамортизаторы на опорную плиту, которая не связана с остальными несущими конструкциями и свободно уложена на перекрытие по сплошному звукоизоляционному слою.

Здание имеет следующие размеры в плане: длина – 120 м, ширина – 108 м. Ширина пролётов здания составляет 36 м. Шаг колонн – 6 м.

В буквенных осях А-Г здание имеет 3 пролета по 36 метров, длина в осях 1-21 составляет 120 м. Высота здания 17.0 м.

В здание встроен административно бытовой комплекс с высотой этажа 3.00 м.(см.лист №2).

Пространственная жёсткость обеспечивается связями между колоннами. Принята шарнирная схема рамного каркаса.

1.4. КОНСТРУКТИВНОЕ РЕШЕНИЕ ЗДАНИЯ.

Здание выполнено из «сэндвич»-панелей типа ТЕРМОПАНЕЛЬ-МОНОЛИТ с несущим металлическим каркасом, пролётом 3х36м, покрытие из тех же «сэндвич»-панелей марки ПКБ - 100.

Фундаменты: конструкция основания фундаментов выполнена в виде монолитного ж/б стакана с армированием арматурой. Монолитный ж/б стакан выполняется из бетона класса В25; класс по морозостойкости F50; класс по водонепроницаемости не нормируется. Кладку фундаментных балок вести на цементном растворе марки "М"150.

Каркас: каркас здания представляет собой колонны из сварного двутавра размером 300х1000 мм расположенных с шагом 6 метров, балок из сварного двутавра размером 400х1250 мм.

Перегородки: перегородки выполняются из силикатного кирпича толщиной 120 мм. Перегородки сантехнических помещений выполнить из керамического кирпича марки М75 на растворе марки М75.

Ворота: ворота приняты распашными, представляют собой металлический каркас обшитый деревом и окрашенными металлическими листами.

Окна: в качестве оконных ограждений применяются двухкамерные пластиковые стеклопакеты.

Двери: двери выполнены из пластика.

Полы: покрытие пола представляет собой утрамбованный слой грунта со щебнем, бетонная стяжка.

Покрытие: сварная балка двутаврового сечения, прогоны из швеллера, «сэндвич»-панелей типа ТЕРМОПАНЕЛЬ-МОНОЛИТ.

Фасад в осях А - Г

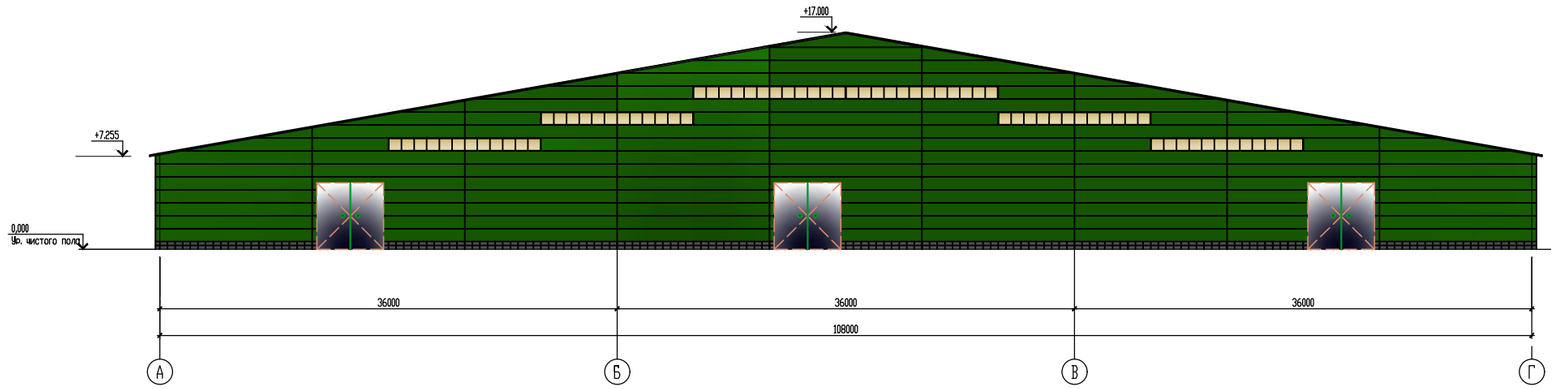

Фасад в осях 1 - 21

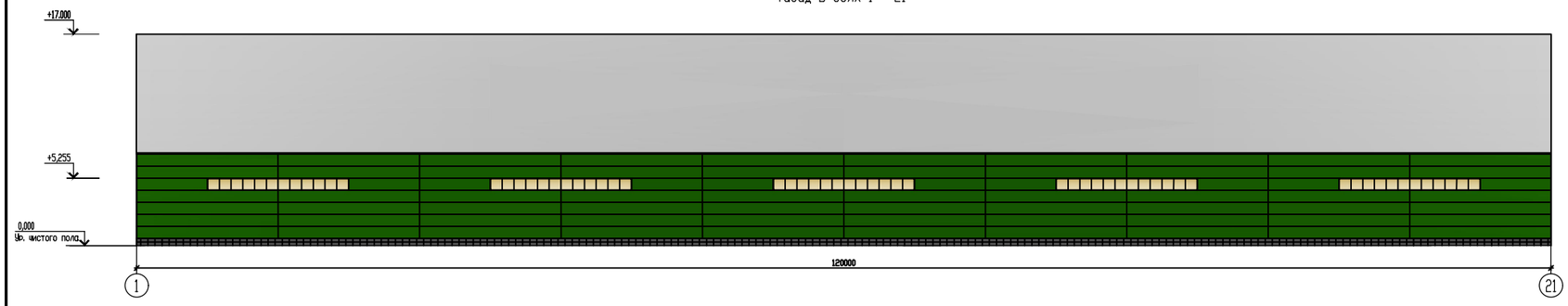

Фасад в осях Г - А

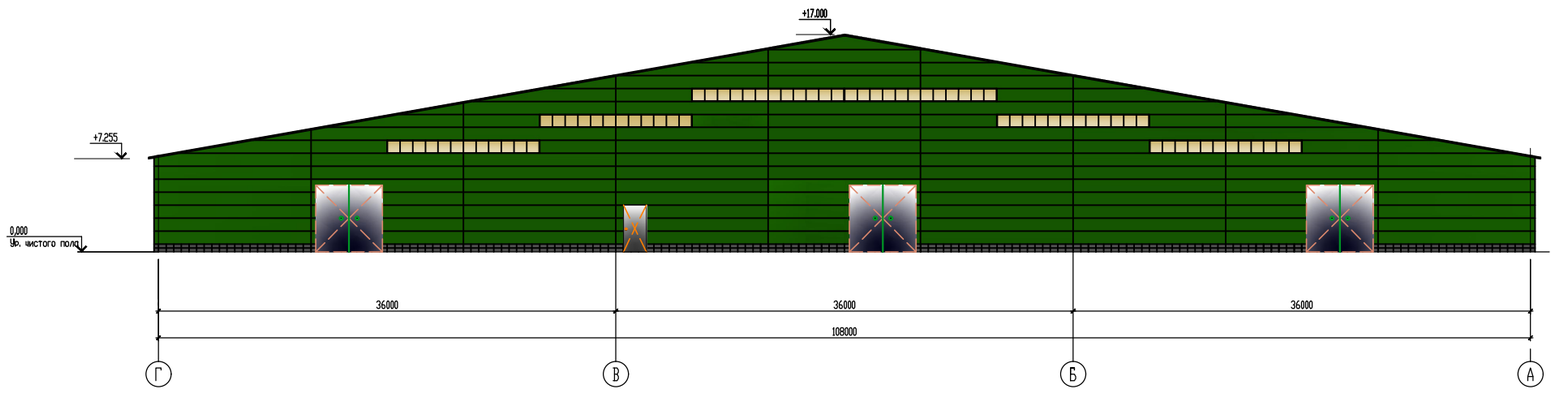

ТЭП:

1.Площадь участка – 34056 м2
2.Площадь застройки – 12960 м2
3.Площадь дорог – 25920 м2
4.Площадь озеленения – 8640 м2
5.Плотность застройки – 2,63 %
6.Коэффициент озеленения – 3,94 %

УСЛОВНЫЕ ОБОЗНАЧЕНИЯ

	Проектируемое здание
	Существующие здания
	Асфальтовое покрытие
	Газон
	Лиственные деревья
	Отраждение с воротами

ГЕНПЛАН

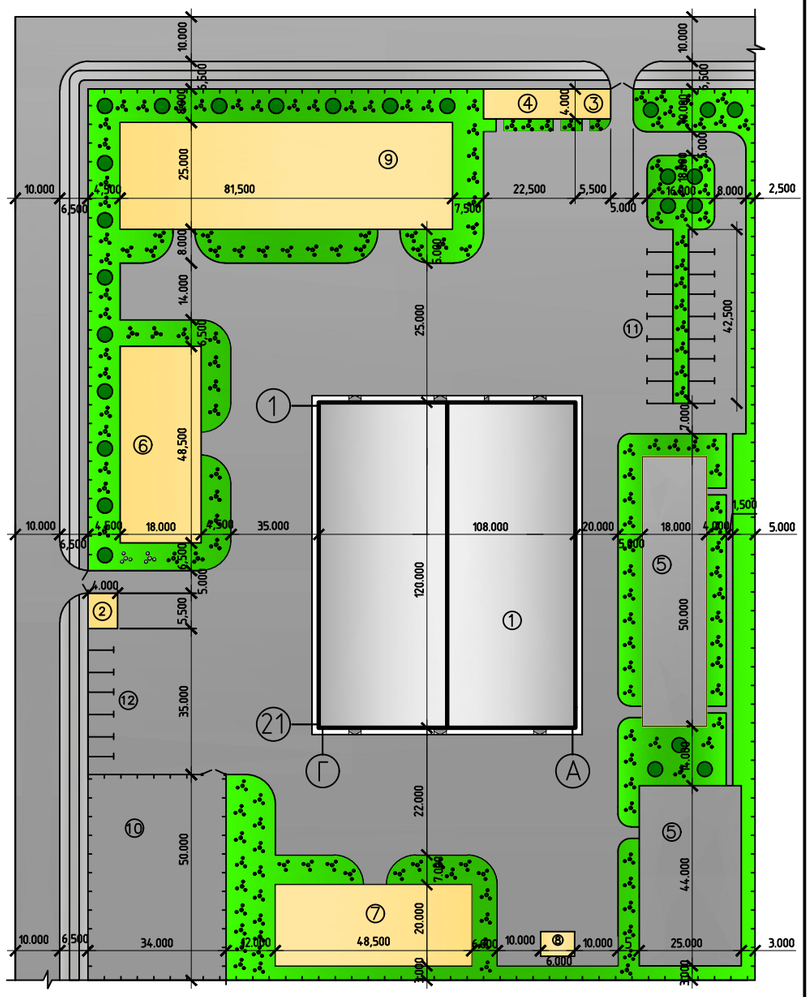

ЭКСПЛИКАЦИЯ ЗДАНИЙ И СООРУЖЕНИЙ

N п/п	Наименование зданий и сооружений
1	Проектируемое здание
2	КПП 1
3	КПП 2
4	Проходная
5	Площадка для отдыха
6	Склад 1
7	Склад 2
8	Трансформаторная подстанция
9	Гараж
10	Складирование пром.мусора
11	Автостоянка 1
12	Автостоянка 2

План здания

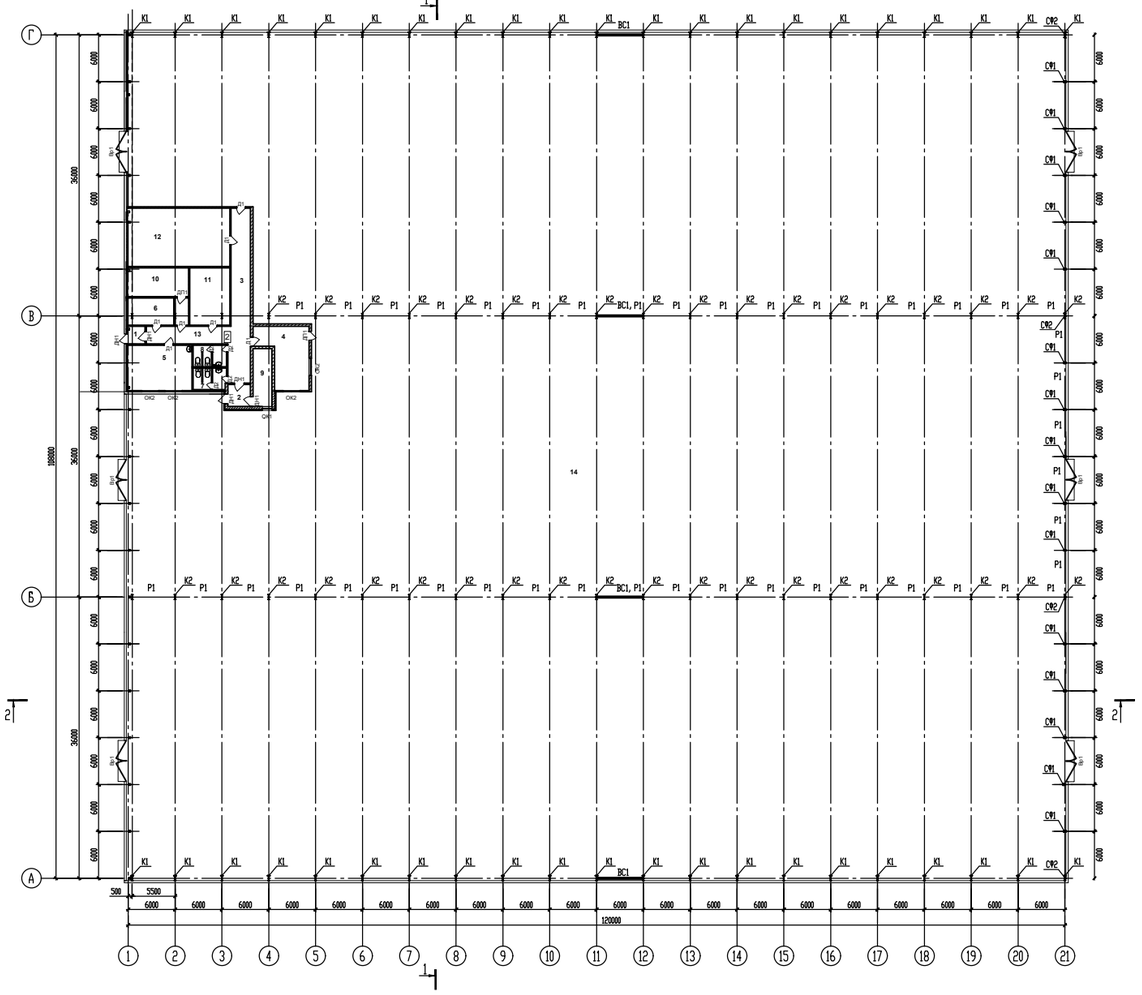

ПЛАН КРОВЛИ

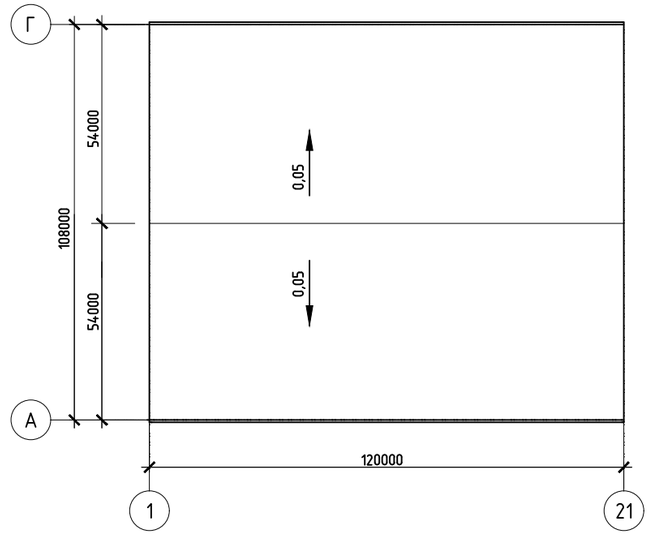

ВЕДОМОСТЬ ЭЛЕМЕНТОВ

Марка	Сечение: Эскиз	Поз.	Состав	Группа констр.	Марка металла	Примечание
К1			WTC1000-350x25	3		
		1	— 25x350		С345-3	
		2	— 3,0x1000		Ст3сп	
К2			WTC1000-300x25	3		
		1	— 25x300		С345-3	
		2	— 3,0x1000		Ст3сп	
Б1			WTC1250-400x30	2		
		1	— 30x400		С345-3	
		2	— 3,0x1250		Ст3сп	
Б2			WTC1250-350x16	2		
		1	— 16x350		С345-3	
		2	— 3,0x1250		Ст3сп	
Б3			WTC1250-400x30	2		
		1	— 30x400		С345-3	
		2	— 3,0x1250		Ст3сп	
Б4			WTC1250-350x30	2		
		1	— 30x350		С345-3	
		2	— 3,0x1250		Ст3сп	
Б5			WTC1250-250x12	2		
		1	— 12x250		С345-3	
		2	— 3,0x1250		Ст3сп	

Экспликация помещений на отм. 0,00м

№п/п	Наименование	Площадь, м2	Примечание
1	Тамбур	3,4	
2	Тамбур	4,2	
3	Коридор	48,0	
4	Мастерская	32,5	
5	Лаборатория	36,9	
6	Помещение для отдыха	16,2	
7	С/узел М	7,6	
8	С/узел Ж	7,6	
9	Курилка	10,4	
10	Офис	28,1	
11	Офис	27,2	
12	Выставочный зал	78,0	
13	Коридор	9,1	
14	Проектируемое здание	12650,8	
		12960,0	

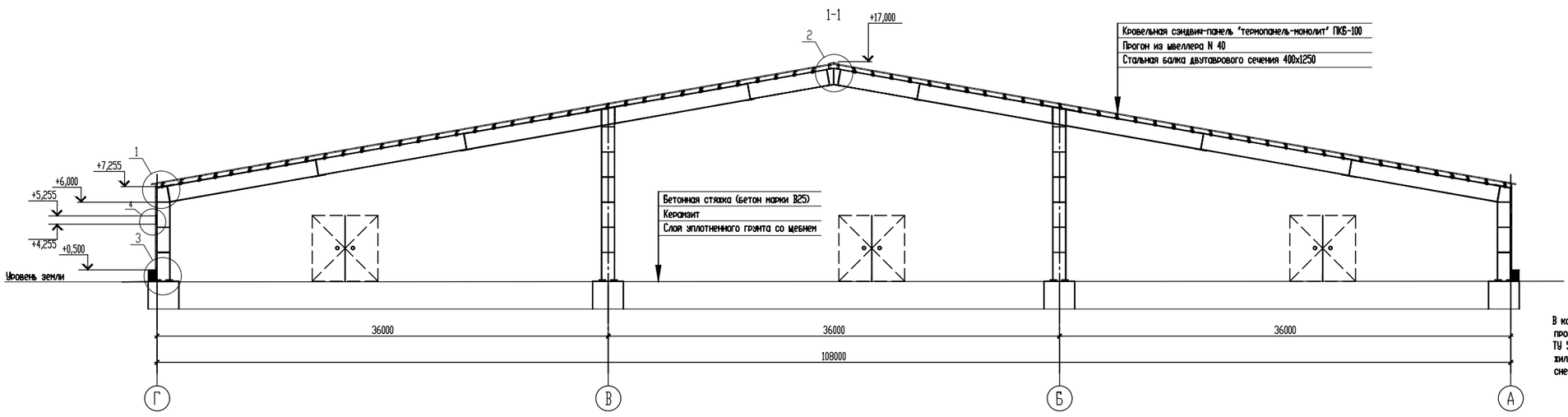

В качестве покрытия и стенового ограждения используются огнестойкие панели "термопанель-монолит" производства ОАО "ТЕРМОСТЕПС-КТЛ". Панели "термопанель-монолит" выпускаются согласно ТУ 5284-013-01395087-2001 и предназначены для стеновых ограждения и покрытия здания в жилищно-гражданском и промышленном строительстве, возводимых и эксплуатируемых в I-IV районах по снеговой и ветровой нагрузкам по СНиП 2.01.07-85* "Нагрузки и воздействия".

2-2

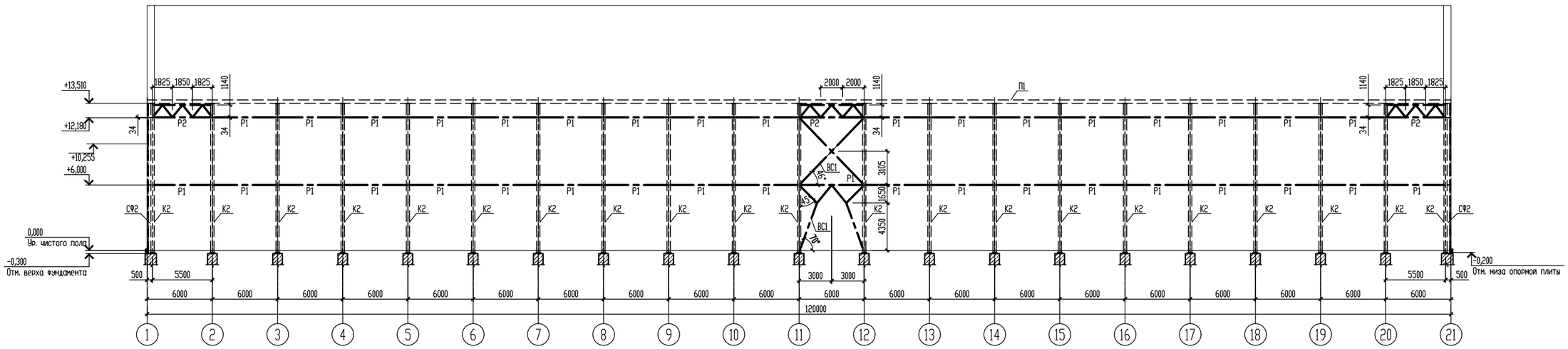

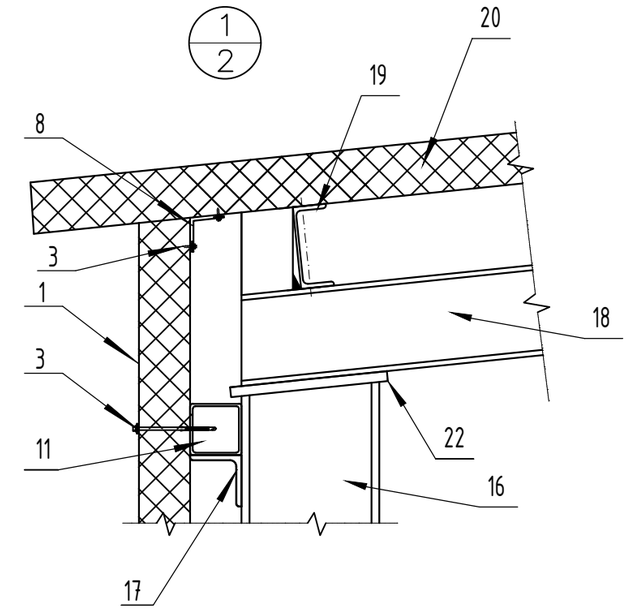

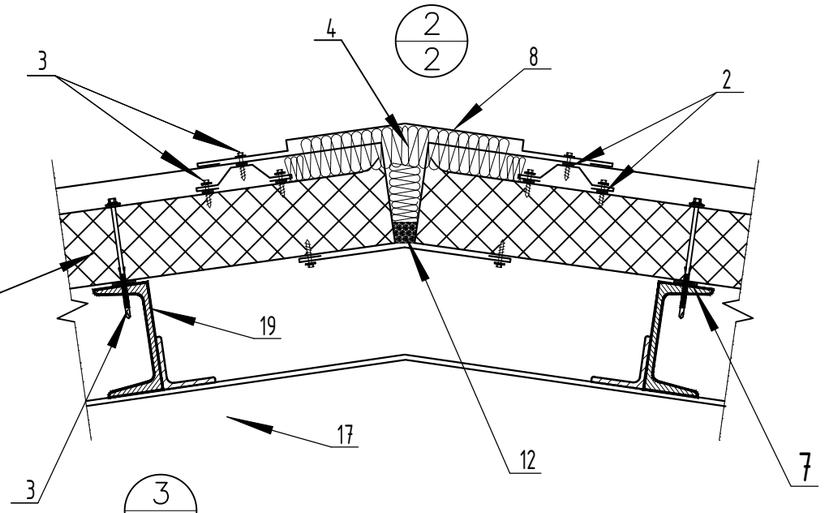

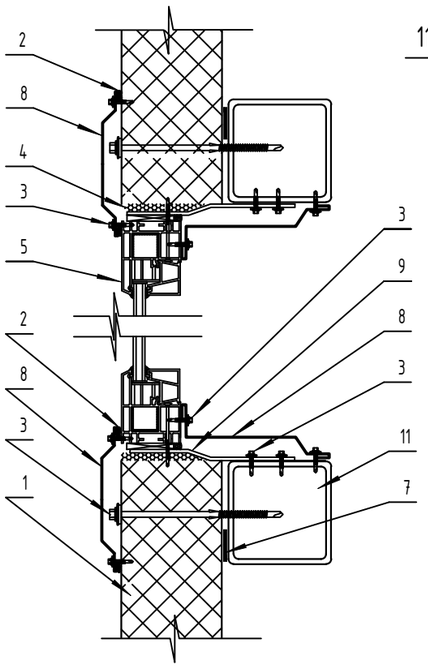

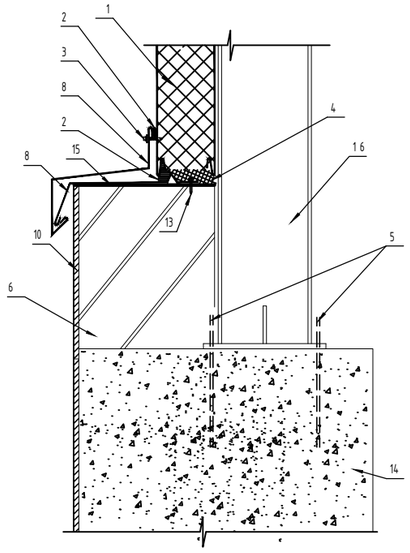

1. Панель стеновая
2. Герметик для наружных работ
3. Винт самонарезающий
4. Утеплитель (пена монтажная)
5. Анкерные болты
6. Кирпичная кладка
7. Лента уплотнительная
8. Фасонный элемент
9. Элемент крепления
10. Облицовочная плитка
11. Ригель фахверка
12. Мастика
13. Дюбель
14. Фундамент
15. Слой гидроизоляционный
16. Колонна
17. Угольник
18. Балка
19. Прогон
20. Кровленная панель