ГЕНПЛАН

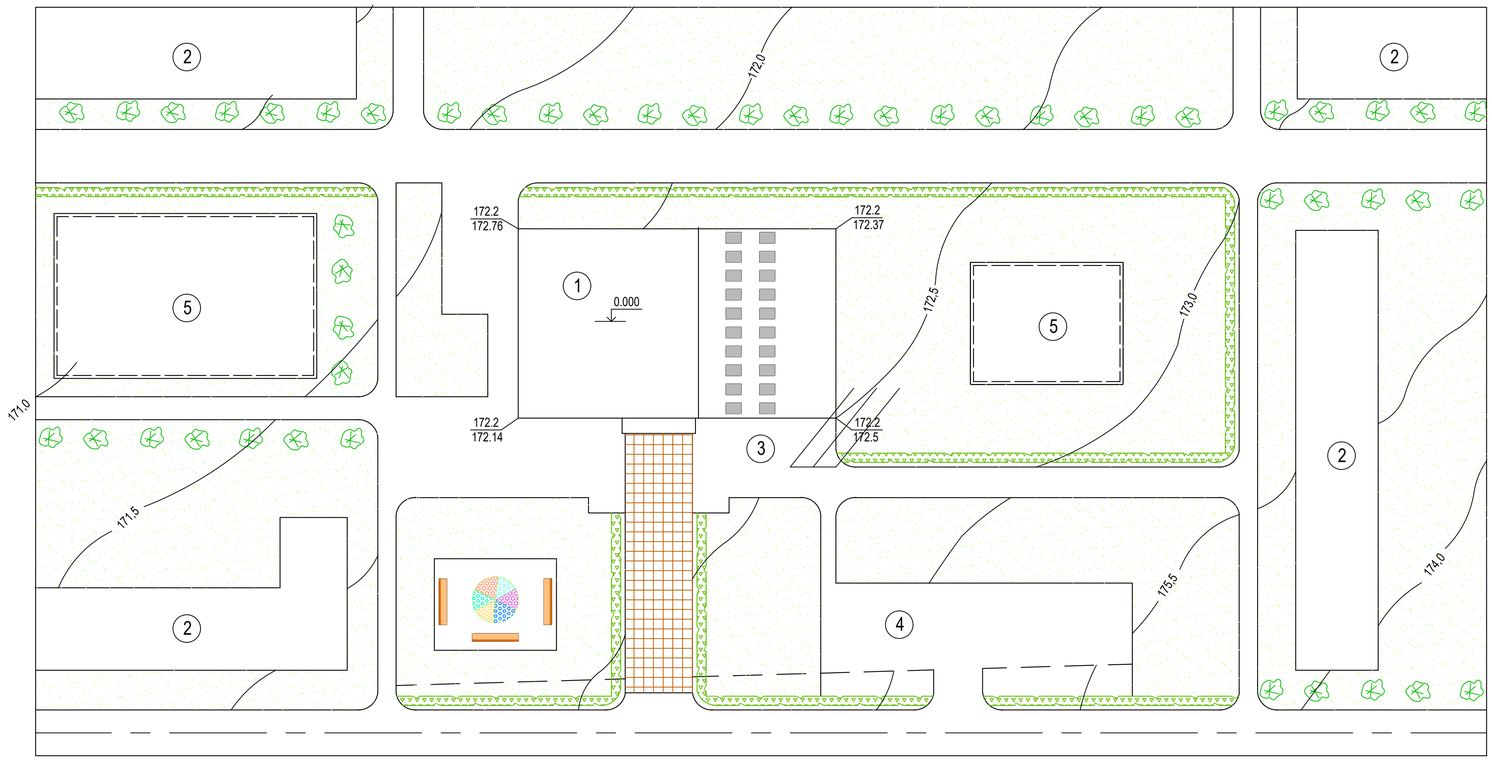

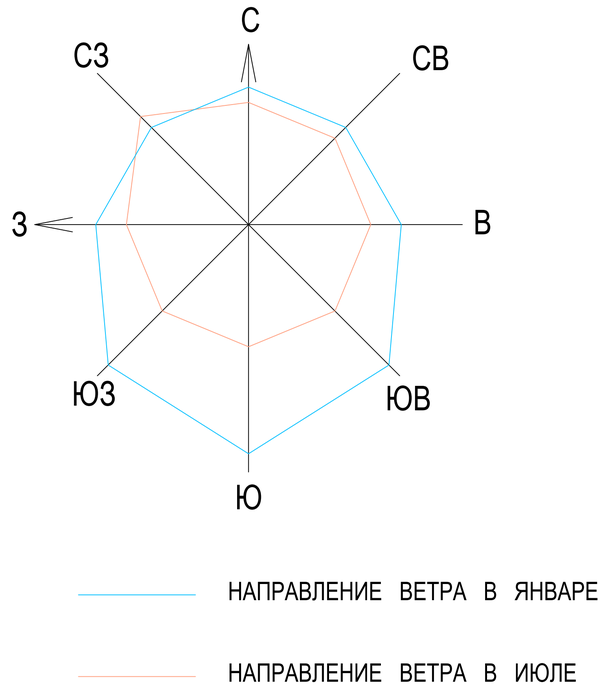

ТЭП

№№ п/п	Наименование	Площадь м^2
1	Площадь застройки	946,8
2	Площадь озеленения	3482,0
3	Площадь асфальтового покрытия	1534,1
4	Протяженность дорого (м)	478
5	Площадь территории	5866,3
6	К озел. (%)	59,4
7	К застр. (%)	18,1

УСЛОВНЫЕ ОБОЗНАЧЕНИЯ

- ГАЗОН
- ЦВЕТНИК
- ЖИВАЯ ИЗГОРОДЬ
- ДЕРЕВЬЯ
- АВТОДОРОГА
- ПЛИТОЧНОЕ ПОКРЫТИЕ

1 - ПРОЕКТИРУЕМОЕ ЗДАНИЕ

2 - СУЩЕСТВУЮЩИЕ ЗДАНИЯ

3 - ФЛАГШТОКИ

4 - СТОЯНКА АВТОМАШИН

5 - СПОРТПЛОЩАДКА

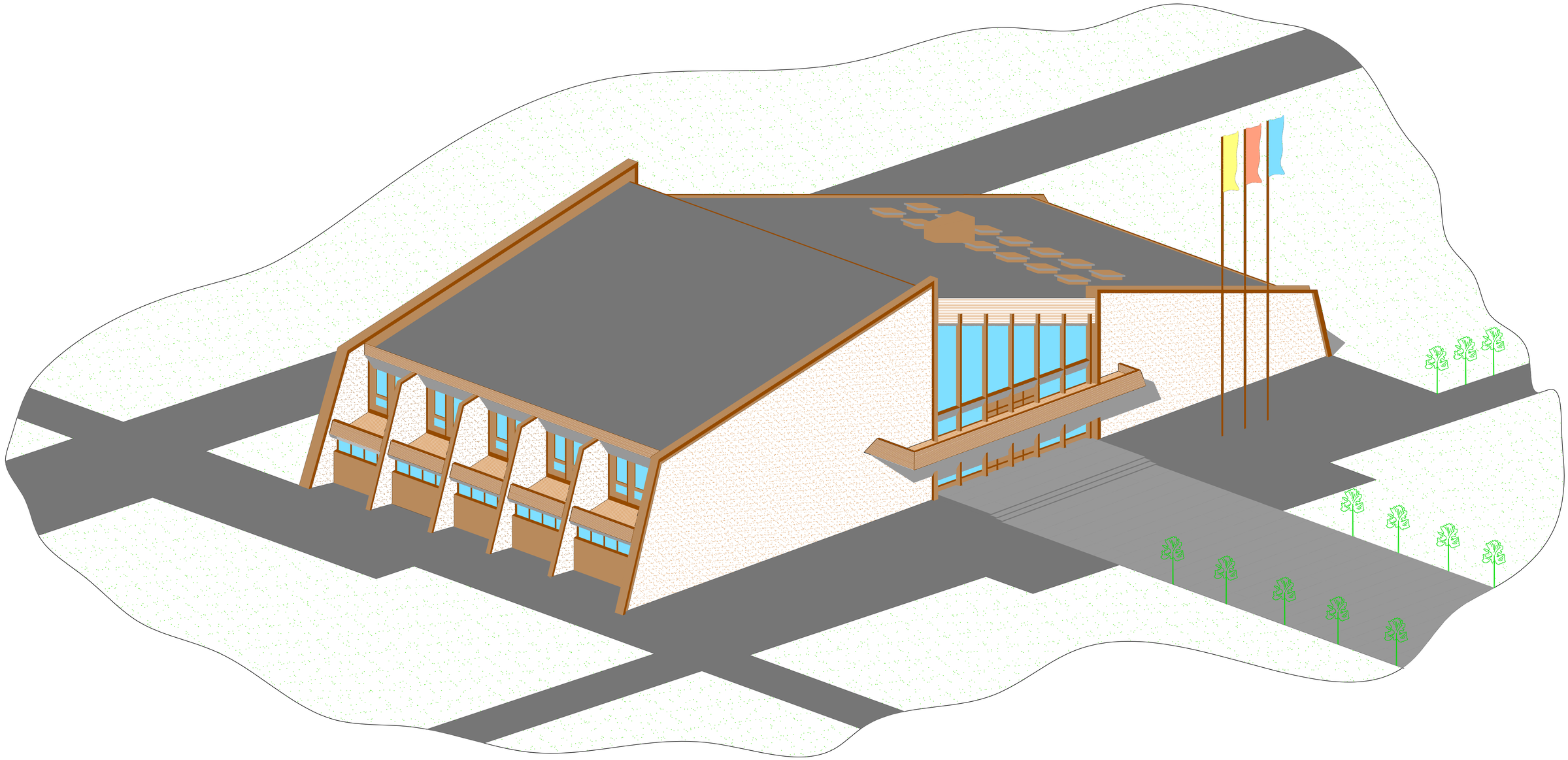

ПЛАН НА ОТМЕТКЕ 0.000

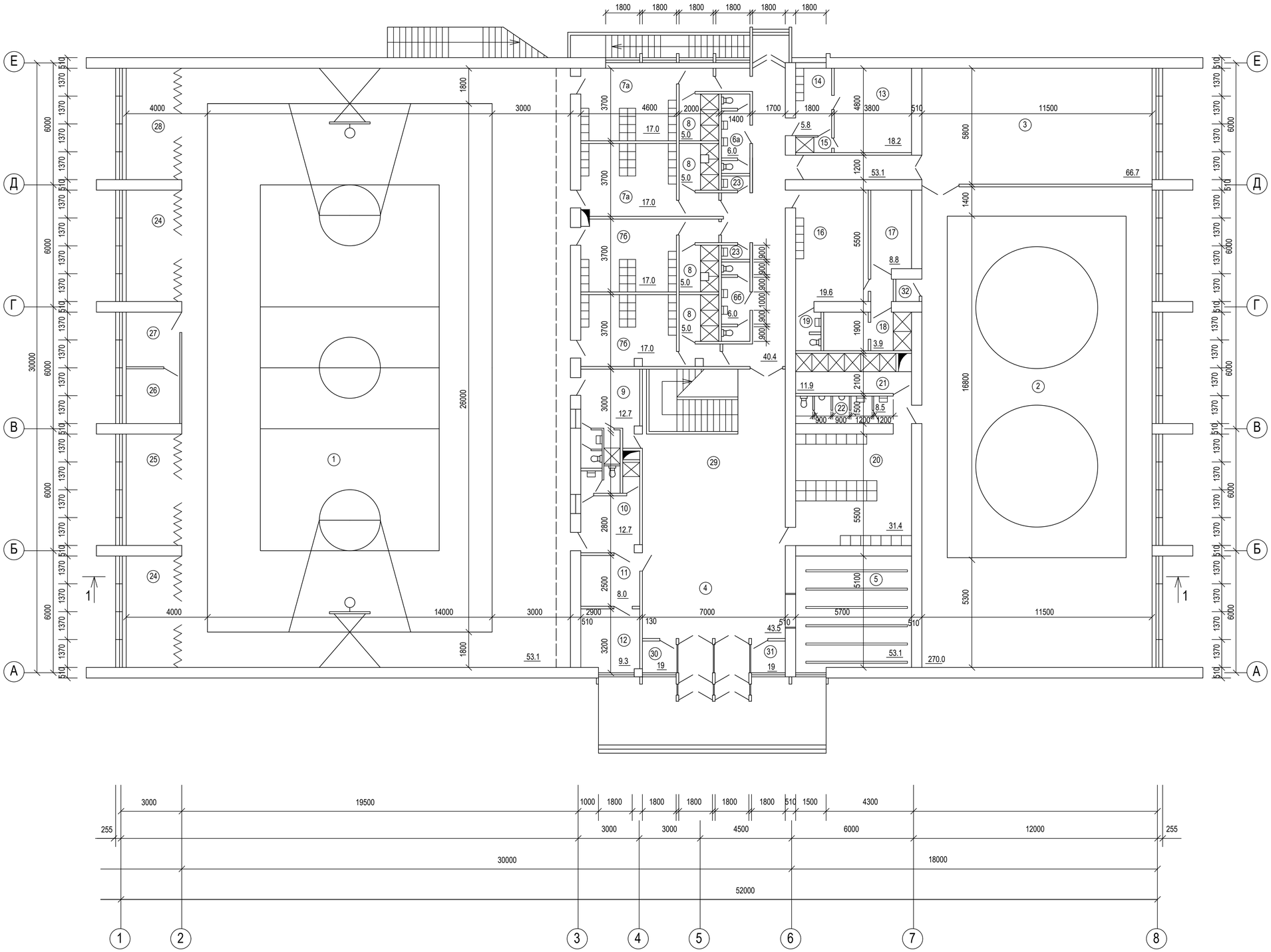

ЭКСПЛИКАЦИЯ ПОМЕЩЕНИЙ

№№ п/п	Наименование	Площадь $м^2$
1	Игровой зал с ареной	531
2	Зал борьбы	270.0
3	Зал силовой подготовки	66.7
4	Вестибюль	43.5
5	Гардероб	29.1
6	Туалет при раздевалках	
	для занимающихся:	
	а) мужской	6.0
	б) женский	6.0
7	Раздевалки:	
	а) мужская	17.0
	б) женская	17.0
8	Душевые при раздевалках	5
9	Тренерская мужская	12.7
10	Тренерская женская	12.7
11	Холл	8.0
12	Кабинет врача	9.3
13	Массажная на два стола	18.2
14	Раздевалка при массажной	5.8
15	Душевая при массажной	1.6
16	Раздевалка при сауне	19.6
17	Сауна	8.8
18	Душевая при сауне	3.9
19	Туалет при сауне	2.3
20	Раздевалка мужская	31.4
21	Душевая при мужской раздевалке	11.9
22	Туалет при мужской раздевалке	8.5
23	Кладовая хозяйственного инвентаря	1.4
24	Инвентарная	16.8
25	Судейская	16.8
26	Радиорубка	7.8
27	Радиоузел	7.8
28	Помещение для телескоп. вышки	16.8
29	Холл	23.0
30	Касса	1.9
31	Телефон	1.9
32	Электрощитовая	1.2

ПЛАН НА ОТМЕТКЕ 3.30

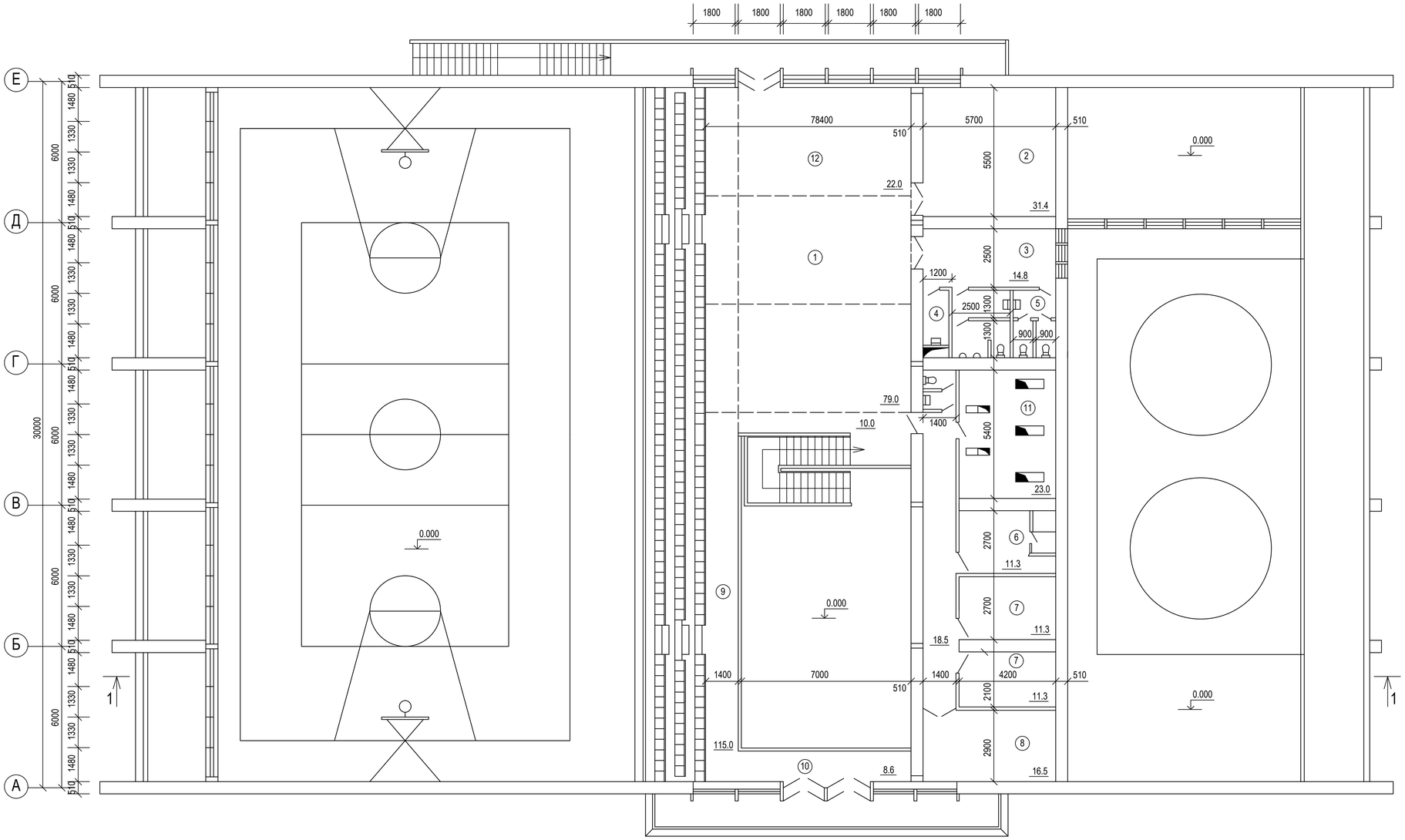

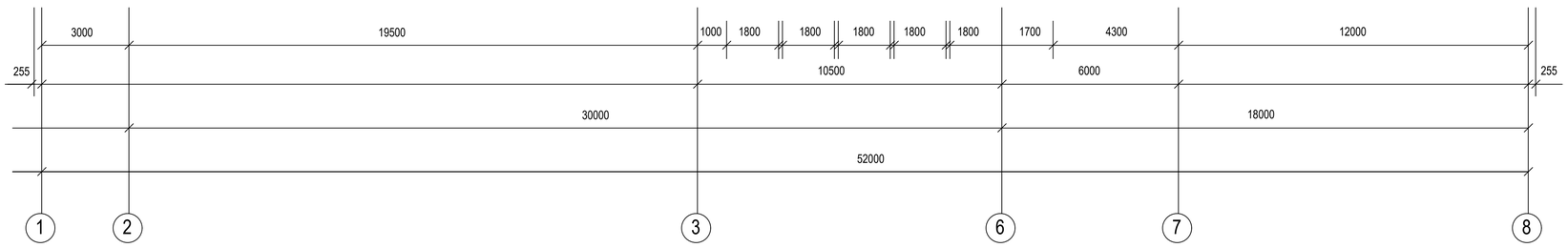

ЭКСПЛИКАЦИЯ ПОМЕЩЕНИЙ

№№ п/п	Наименование	Площадь м^2
1	Фойе	79.0
2	Методический кабинет	34.1
3	Холл - курительная	14.8
4	Помещение для уборочного	
	инвентаря	2.5
5	Туалет для зрителей	
	и сотрудников:	
	а) мужской	7.5
	б) женский	5.5
6	Комната для тех. персонала	11.3
7	Администрация	11.3
8	Кабинет директора	16.5
9	Трибуна для зрителей	115.5
10	Балкон	8.6
11	Вытяжная венткамера	23.0
12	Эвакуационный проход и зона	
	складирования теннистных столов	22.0
13	Санузел	21,0

РАЗРЕЗ 1 - 1

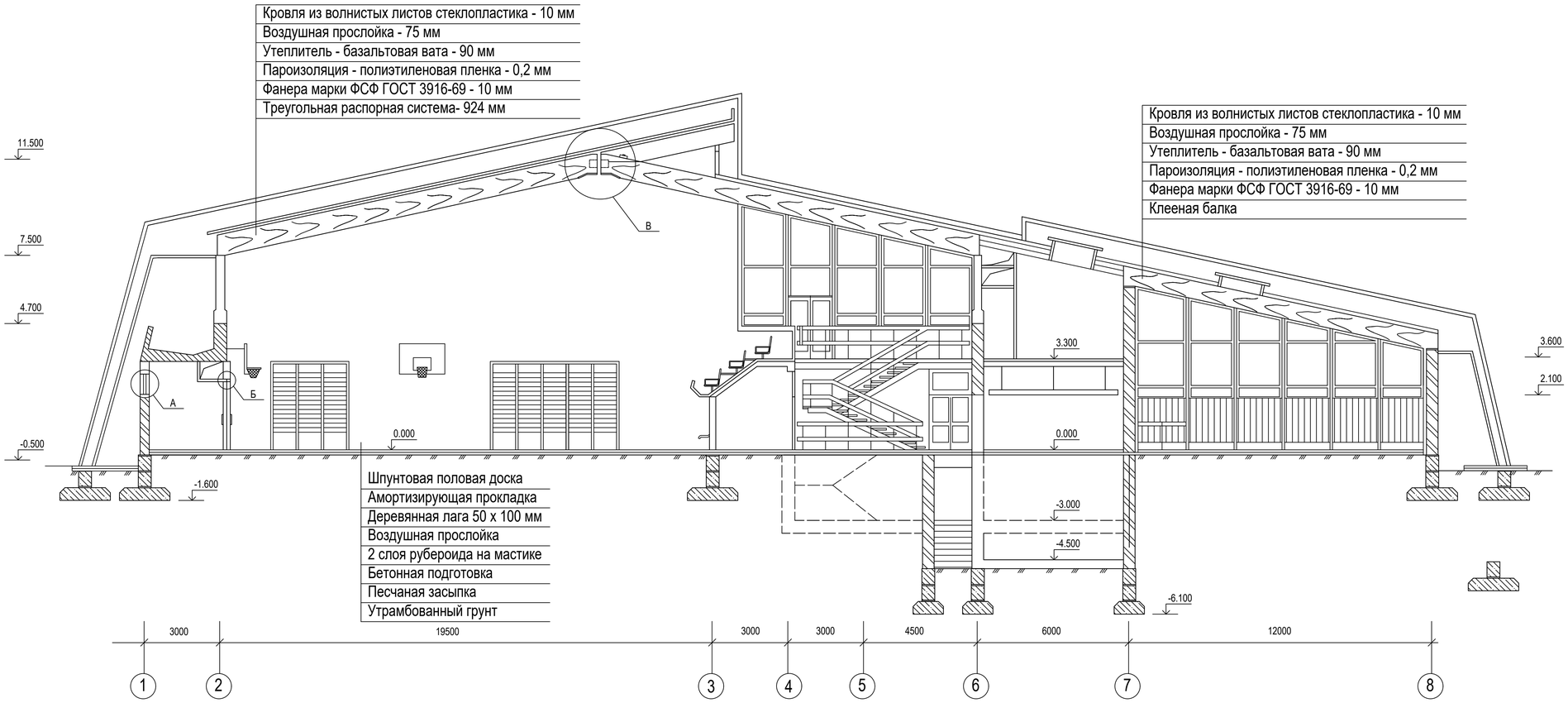

Фрагмент трибуны

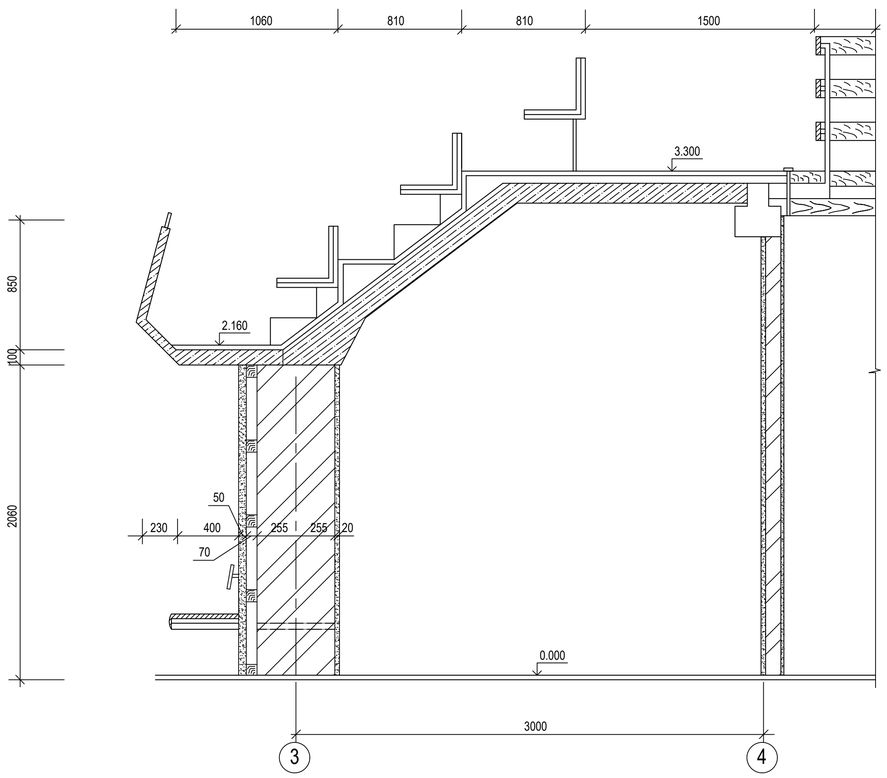

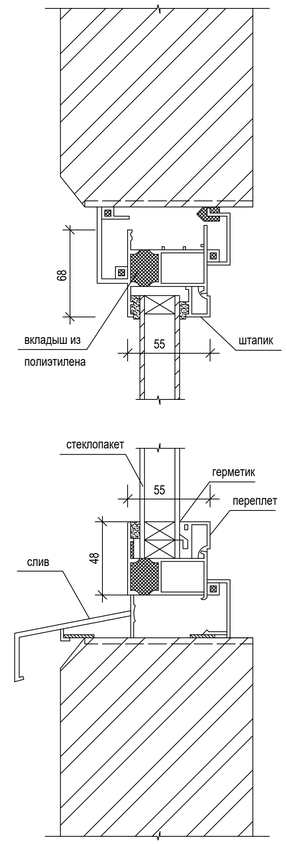

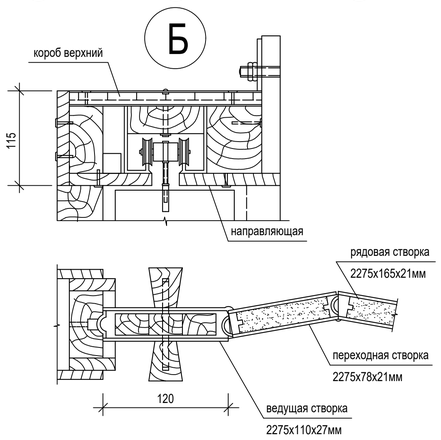

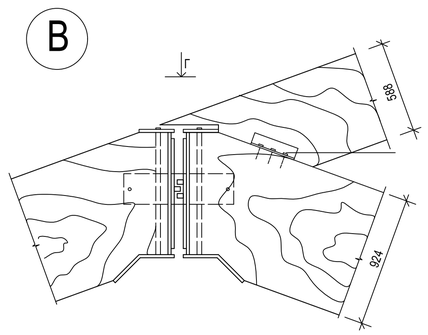

Вид "Г"

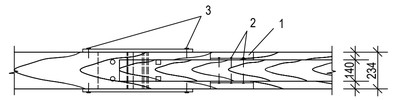

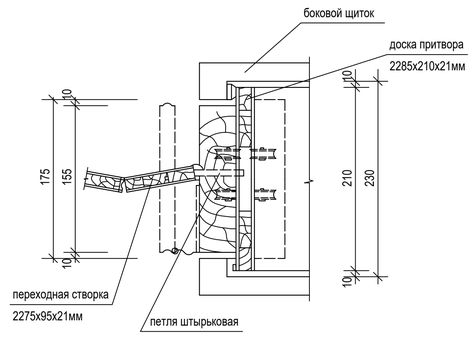

1 - Уголок L45x45x5 l=300мм
2 - Гвозди К-4х60
3 - Гвозди К-5х100

Спортивно-оздоровительное здание предназначено как для оздоровительной и массовой общефизической подготовки населения, так и для проведения учебно-тренировочных занятий.

Здание одноэтажное (с небольшой двухэтажной частью) разновысотное, прямоугольное в плане и осевыми размерами 52х30 м запроектировано с покрытиями из деревянных конструкций, с наружными и внутренними стенами из кирпича.

Все помещения, обслуживающие спортсменов, расположены последовательно, обеспечивают необходимую организацию учебно-тренировочного процесса и проведение соревнований в присутствии зрителей.

В подвале располагаются технические и вспомогательные помещения.

На первом этаже размещены все спортивные залы: игровой спортзал с ареной 30х18 м, зал для занятий борьбой, размером в осях 24х12 м, зал силовой подготовки размером в осях 12х6 м, а также вестибюльная группа, обслуживающие и технические помещения.

Второй этаж занят помещениями для зрителей на 177 мест с фойе, вытяжной венткамерой, холлом-курительной и санузлами. Там же предусмотрены комнаты для администрации и методических кабинетов.

Загрузка трибун осуществляется сверху вниз по двум проходам, уклон которых соответствует нормативному. Благодаря планировочному зонированию предусмотрено разделение потоков спортсменов и зрителей, при котором последние попадают на трибуны по открыто1 лестнице, связывающей вестибюль с фойе.

Подтрибунное пространство используется для расположения командных раздевалок с душевыми, а также комнат тренерских, санузлов и кладовых уборочного инвентаря.

Трибуны имеют консольный свес, закрывающий скамьи спортсменов, размещенных вдоль трибун. Все вспомогательные помещения обеспечены соответственным освещением.

В целях повышения гигиенических требований спортсооружения, санузлы спортсменов основного зала вынесены из раздевалок. Вход в них предусмотрен из общего коридора.

Размещение радиоузла смежено с судейской комнатой, обеспечивает визуальную связь его с основным игровым залом.

Решение инженерного плана.

Проектируемое здание расположено на участке с учетом градостроительной ситуации в г. Рязани.

Конструкция здания предусматривает световые проемы на различной высоте. Это позволяет добиться относительно равномерного освещения всей площадки спортивно-оздоровительного здания при дневном свете.

Площадь бокового освещения составляет 5,6м*2,6м*5 проемов=73 $м^2$.

Площадь фонаря составляет 2,8м*1,5м*10 проемов=42 $м^2$.

Суммарная площадь остекления равна 73+42=115 $м^2$.

Учитывая, что витражи выполнены из дерева, вводится коэффициент 0,85 из СНиП II-4-79, откуда расчетная площадь освещения составляет 115*0,85=84 $м^2$.

Малые залы имеют боковое остекление высотой 1,5 м и верхнее в виде фонарей размером 1,0м*1,5м*10 штук.

Площадь бокового остекления составляет 5,6м*1,5м*5 проемов=42 $м^2$.

Верхнее остекление имеет площадь 15 $м^2$.

Суммарная площадь остекления малых залов составит 42+15=57 $м^2$.

Расчетная площадь остекления составляет 57*1,1=63 $м^2$.

Генплан охватывает часть микрорайона г.Рязани. В микрорайоне предусмотрены запроектированные пешеходные дорожки, которые связывают спортивно-оздоровительное здание с автостоянкой, с автобусной остановкой.

Вблизи проходит автомагистраль, связывающая микрорайон с центром города.

При строительстве спортивно-оздоровительного здания необходимо сохранить как можно больше зеленых насаждений.